B046012-001-00

浙江亚特电器股份有限公司 技术中心 2023-09-01 3版 出图章 绝密

7.3		线路板组件	1	组件			
7.2	B048023-010	扳机开关	1	20A 12-36Vdc UL CE			
7.1		线路板	1	62*52mm,厚1.6mm			
7	B046012-009	电子组件	1	组件			
6.4	8BC-130504-ST	轴承	1	ø13*ø5*4			
6.3		转子	1	组件			

ⓑ 重新出图

基本参数	
额定电压	DC 20V
空载电流	<5A
空载转速	一档:0-600RPM 二档:0-2000RPM

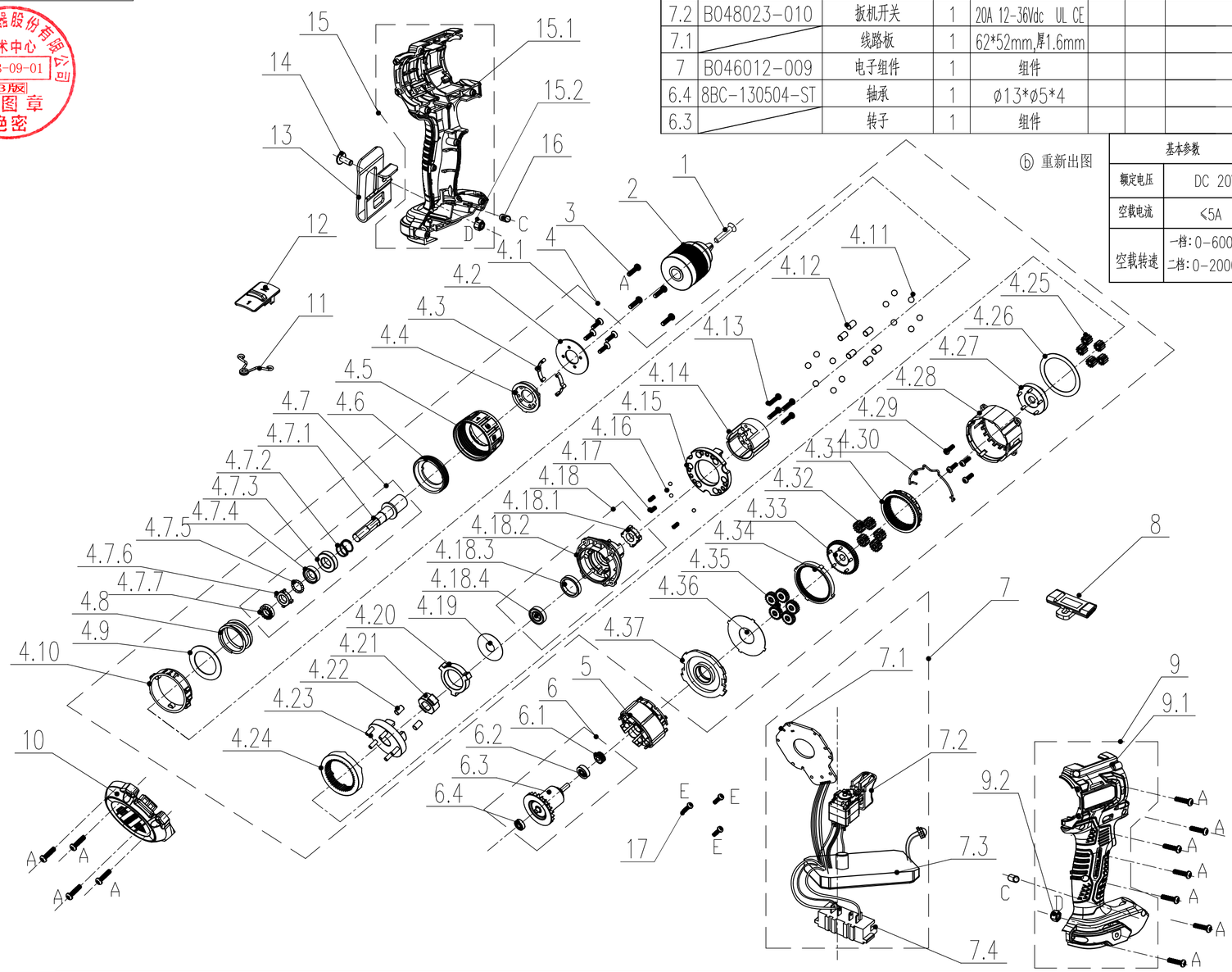

序号	图号/代号	名称	数量	规格	单件 重量	总计 重量	备注
4.26	8202-721902	垫片	1	65Mn D43xd34.5xt0.5			
4.25	8123-721908	第三层行星轮	5	SMF5040			
4.24	8123-721909	第三层内齿圈	1	SMF5040			
4.23	B046012-013	行星架	1	SMF5040/GCr15			
4.22	B046012-014	销轴	2	GCr15			
4.21	B046012-012	凸轮盘	1	20CrMo			
4.20	8204-721901	外固定圈	1	20CrMo			
4.19	8202-721903	平垫圈	1	D27Xd9Xt0.3,65Mn			
4.18.4	8BC-160804-ST	688Z轴承	1	ø16*ø8*4			
4.18.3	8123-722305	轴承套	1	SMF5040			
4.18.2	8146-722301	前齿轮箱	1	ZAlSi12			
4.18.1	8123-722302	齿轮	1	SMF5040，齿数:17			
4.18	8440-722304	前齿轮箱&滚针轴承组件	1	组件			
4.17	8342-722302	弹簧	3	65Mn 线径Φ0.5			
4.16	8DQ-3	钢珠	3	Sø3			
4.15	8136-722301	转换盘	1	45			
4.14	8065-722301	前齿轮箱衬套	1	ZAlSi12			
4.13	8SJAD03-12D	十字盘头螺钉	4	M3*12,镀白锌			
4.12	8091-722301	圆柱销	6	GCr15 Φ5*8.8			
4.11	8DQ-5	钢球	12	Sø5			
4.10	B046012-005	旋钮	1	PA6-GF30，TPE			
4.9	8202-721904	垫片	1	65Mn D44xd30.3xt1.3			
4.8	8342-722303	扭力弹簧	1	65Mn 线径Φ3.0			
4.7.7	8123-722301	齿轮	1	SMF5040，齿数:17			
4.7.6	8123-722303	换挡拨块	1	SMF5040			
4.7.5	8DQ-2	钢珠	17	Sø2			
4.7.4	8123-722304	冲击轴套	1	SMF5040			
4.7.3	207390200084	深沟球轴承	1	6800-2RS Φ19*Φ10*5			
4.7.2	8342-722301	冲击弹簧	1	65Mn，ø0.9			
4.7.1	8085-722301	输出轴	1	40Cr			
4.7	B046012-028	输出轴组件	1	组件			
4.6	8331-722302	管套	1	PA6-GF30			
4.5	8331-722391	扭力杯	1	PA6-GF30,黑色,字印白色			
4.4	8141-722301	档位弹片座	1	PA6-GF30			
4.3	8324-721801	档位弹片	2	65Mn			
4.2	8202-721905	档位垫片	1	65Mn			
4.1	207420400001	十字槽沉头耐落螺钉	4	M3*12，镀黑锌			
4	B046012-025	齿轮箱组件	1	组件			
3	8SJEB30-14B	内六角花形盘头自攻螺钉	15	ST3*14，发黑			
2	B046012-015	钻夹头	1	超力 J1713D-2			
1	8206-721901	内六角花形螺钉	1	M6*24.5，发黑，SCM435，去碳			

17	8SJAB20-05D	十字盘头自攻螺钉	3	ST2*5,镀白锌				
16	B048019-034	橡胶柱	2	丁腈橡胶				
©2 15.2	8NH-04Q	螺母	1	M4 镀黑锌 带尼龙镶件防松				
15.1	B046012-002	机壳	1	PA6-GF30,TPE				
15	B046012-037	机壳组件	1	组件				
14	8SJAD04-12Q01	机用螺钉	1	M4*12 镀黑锌				
13	B046012-031	挂钩	1	65Mn				
12	8312-721991	推钮	1	PA6-GF30,变速推钮				
11	8342-721903	钢丝	1	65Mn,发黑,ø1.3				
10	B046012-004	端盖	1	PA6-GF30,TPE				
©1 9.2	8NH-04Q	螺母	1	M4 镀黑锌 带尼龙镶件防松				
9.1	B046012-003	机壳	1	PA6-GF30,TPE				
9	B046012-038	机壳组件	1	组件				
8	B048019-026	推钮	1	PA6-GF30				
7.4	B047007-019	支架组件	1	组件				

6.2	8BC-160505-ST	轴承	1	ø16*ø5*5				
6.1	8123-721901	电机齿轮	1	SMF5040				
6	B046012-011	转子组件	1	组件				
5	B046012-010	定子组件	1	组件				
4.37	8020-721901	电机盖	1	PA66-GF43				
4.36	8202-721901	垫片	1	65Mn D43xd16xt0.4				
4.35	8123-721902	第一层行星轮	5	SMF5040				
4.34	8123-721903	第一层内齿圈	1	SMF5040				
4.33	8123-721904	第二层太阳轮	1	SMF5040/GCr15				
4.32	8123-721905	第二层行星轮	5	SMF5040				
4.31	8123-721906	第二层内齿圈	1	SMF5040				
4.30	B045007-010	钢丝	1	SWP-B，线经Φ1.3				
4.29	8SJAD03-10D01	十字槽盘头机用耐落螺钉	4	M3*10，镀白锌				
4.28	8146-721902	后齿轮箱体	1	PA66-GF43				
4.27	8123-721907	第三层太阳轮	1	SMF5040/GCr15				

标记	处数	更改号	签名	日期
ⓒ	2	SJBG2023088046	郭德源	2023.8.30
ⓑ	重出	SJBG2022127075	毛群超	2022.12.20
ⓐ	重出	SJBG2022116922	毛群超	2022.11.17

	签名	日期		签名	日期
设计	毛群超	20230901	工艺	亓书岳	20230901
校对	卢军	20230901	审核	张峰	20230901
标准	吉燕文	20230901	批准	谢海华	20230901

B046012 型
DC冲击钻

浙江亚特电器股份有限公司

爆炸图

阶段标记	重量	比例
S A B	1270g	1:2.5

共1页 第1页

B046012-001-00

借通用件登记
描 图
校 描
旧底图总号
签 字
日 期