| CROWN | Vacuun Cleaner | 2*1000W 80L |
| --- | --- | --- |
| | CT42029 | VERSION:A DATE:20171221 |

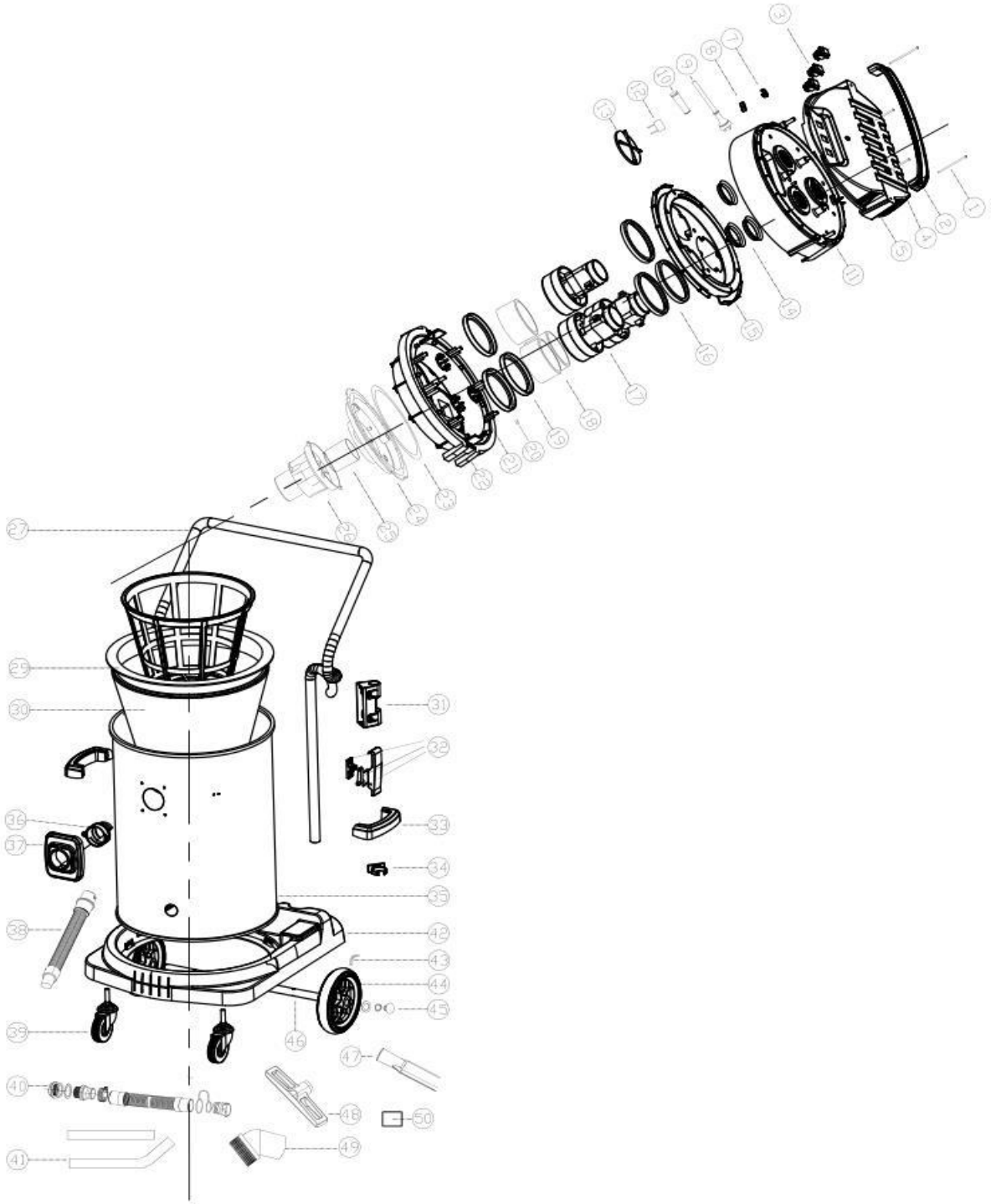

CT42029

| | | | | |
|---|---|---|---|---|
| 1 | 5004202900101 | Винт ручки | 2 | |
| 2 | 5004202900201 | Ручка | 1 | |
| 3 | 5004202900301 | Переключатель | 2 | |
| 4 | 5004202900401 | винт верхней крышки | 4 | |
| 5 | 5004202900501 | Верхняя крышка | 1 | |
| 7 | 5004202900701 | фиксатор кабеля | 1 | |
| 8 | 5004202900801 | Кабель | 1 | |
| 9 | 5004202900901 | вилка | 1 | |
| 10 | 5004202901001 | Защита шнура | 1 | |
| 11 | 5004202901101 | Средняя крышка | 1 | |
| 12 | 5004202901201 | Конденсатор | 2 | |
| 13 | 5004202901301 | Крышка | 1 | |
| 14 | 5004202901401 | Уплотнительное кольцо мотора | 2 | |
| 15 | 5004202901501 | Крышка мотора | 1 | |
| 16 | 5004202901601 | Уплотнительное кольцо мотора | 2 | |
| 17 | 5004202901701 | Двигатель | 2 | |
| 18 | 5004202901801 | Губка уменьшения шума мотора | 2 | |
| 19 | 5004202901901 | Уплотнительное кольцо мотора | 2 | |
| 20 | 5004202902001 | Рамка | 2 | |
| 21 | 5004202902101 | Крышка рамки | 2 | |
| 22 | 5004202902201 | нижняя крышка | 1 | |
| 23 | 5004202902301 | Уплотнение для нижней крышки | 1 | |
| 24 | 5004202902401 | Крышка уплотнения для кнопки | 1 | |
| 25 | 5004202902501 | Предохранительный клапан | 1 | |
| 26 | 5004202902601 | Корзина нижней крышки | 1 | |
| 27 | 5004202902701 | ручка | 1 | |
| 29 | 5004202902901 | кольцо | 1 | |
| 30 | 5004202903001 | Фильтр | 1 | |
| 31 | 5004202903101 | Комплекты зажимов | 2 | |
| 32 | 5004202903201 | Замок | 1 | |
| 33 | 5004202903301 | Боковая ручка | 2 | |
| 34 | 5004202903401 | фиксатор шланга | 2 | |
| 35 | 5004202903501 | Корпус | 1 | |
| 36 | 5004202903601 | Воздухозаборник | 1 | |
| 37 | 5004202903701 | Патрубок воздуховода | 1 | |
| 38 | 5004202903801 | Шланг | 1 | |
| 39 | 5004202903901 | Колеса | 2 | |
| 40 | 5004202904001 | Комплекты выхода воды | 1 | |
| 41 | 5004202904101 | насадки | 1 | |
| 42 | 5004202904201 | База | 1 | |
| 43 | 5004202904301 | Статическая цепь | 1 | |
| 44 | 5004202904401 | Большие  колеса | 2 | |
| 45 | 5004202904501 | крепление колеса | 1 | |
| 46 | 5004202904601 | ось | 1 | |
| 47 | 5004202904701 | Большое сопло | 1 | |
| 48 | 5004202904801 | Щетка для пола | 1 | |
| 49 | 5004202904901 | Круглая кисть | 1 | |
| 50 | 5004202905001 | Губчатая сетка | 1 | |