ТЕХ. ДАННЫЕ

10/09/26 Страница 1 / 3

DAB PUMPS S.p.A.
Via Marco Polo, 14 - 35035 Mestrino (PD), Italy
Tel. +39 049 5125000 - Fax +39 049 5125950
www.dabpumps.com

Получатель

Company
Reference
Address
Phone
Fax
E-mail

Арт. № **Customer pos. no.:**

60209874

Модель

CP2 32-4000/P/BQQE/4 3x230/400 50 IE3

Характеристики насоса

Максимальное давление	PN10, PN16
Мин. темп-ра жидкости	-15 °C
Макс. темп-ра жидкости	140 °C
Макс. наружная темп-ра	50 °C

Требуемые характеристики

Расход :	
Напор :	
Жидкость (%) :	
Температура жидкости	20 °C
Плотность :	998,3 kg/m³
Кинематическая вязкость	1,005 mm²/s
Давление паров	0,00 MPa

Действительные характеристики

Расход :	
Напор :	
NPSH :	
Shaft power P2 :	
Efficiency :	

Материалы/Уплотнение вала

Корпус насоса	Cast iron (EN GJL 250)
Обойма	Cast iron (EN GJL 250)
Рабочего колеса	Ultrason E 2010
Мех. Уплотнение	Spring AISI 316 - SiC/SiC - EPDM
Кольцевая прокладка	Резина EPDM
Вал с ротором	AISI 316

Curve tolerance according to ISO 9906

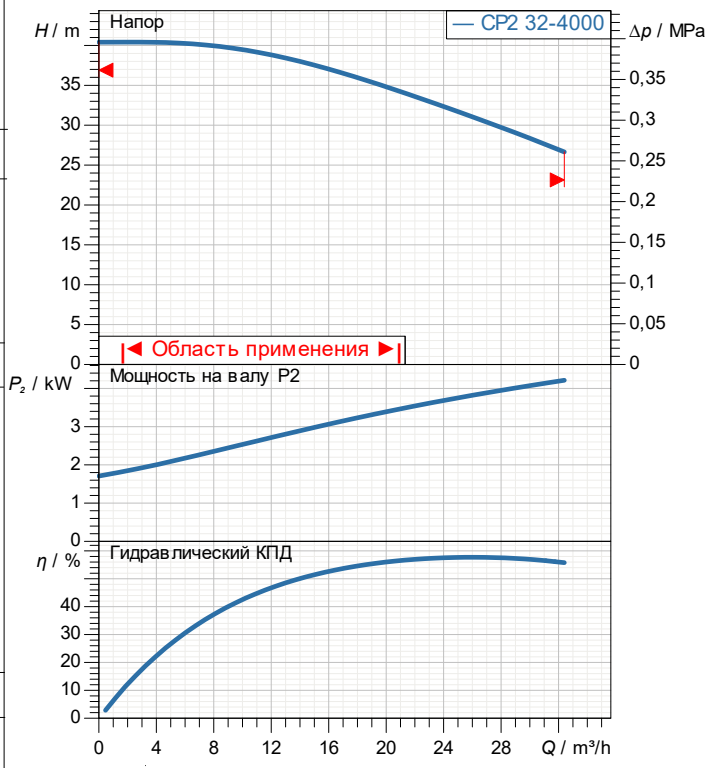

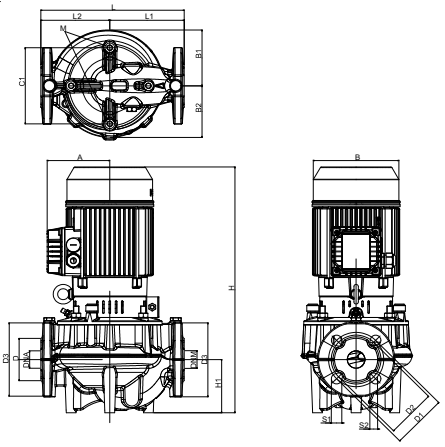

Вес 45 kg

Характеристики двигателя

Ном. Мощность P2:	4 kW	
Частота вращения	2.910 1/min	
Напряжение	3~ 400 V	50 Hz
Ном. Ток	8,7 A	
Степень защиты	IP X5	

Размеры **mm**

A	135	D3	140	M	10
B	193	DNA	32	S1	14
B1	130	DNM	32	S2	19
B2	125	H	535		
C1	180	H1	90		
D	80	L	320		
D1	100	L1	165		
D2	90	L2	155		

Соединения насоса:

Вход	DN 32	/	PN10, PN16
Вых	DN 32	/	PN10, PN16

DAB PUMPS имеет право делать изменения без уведомления.

ГИДРАВЛИЧЕСКАЯ ХАРАКТЕРИСТИКА

DAB PUMPS S.p.A.
Via Marco Polo, 14 - 35035 Mestrino (PD), Italy
Tel. +39 049 5125000 - Fax +39 049 5125950
www.dabpumps.com

Получатель

Company
Reference
Address
Phone
Fax
E-mail

CP2 32-4000/P/BQQE/4 3x230/400 50 IE3

Curve tolerance according to ISO 9906

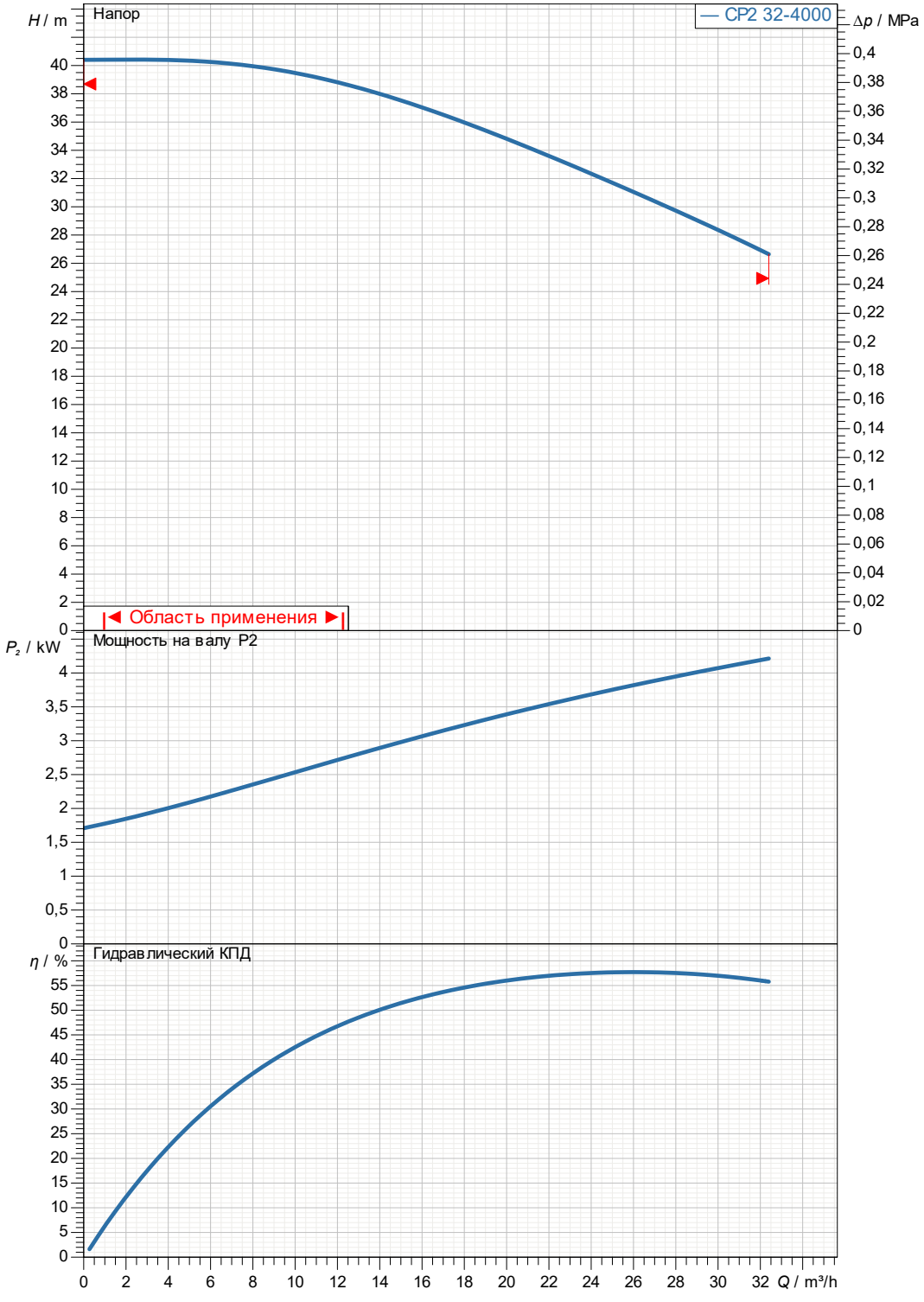

Действительные характеристики

Вход	Вых	Расход :	Напор :	Частота вращения
DN 32 PN10, PN16	DN 32 PN10, PN16			2.910 1/min

MAIN_PROJECT_TITLE	BUSINESS_PROCESS_ID	OWNER_	ISSUE_DATE
	Untitled project 2026-09-10 16:23:05.925		**10/09/26**

DAB PUMPS имеет право делать изменения без уведомления.

DAB PUMPS S.p.A.
Via Marco Polo, 14 - 35035 Mestrino (PD), Italy
Tel. +39 049 5125000 - Fax +39 049 5125950
www.dabpumps.com

Получатель

Company
Reference
Address
Phone
Fax
E-mail

CP2 32-4000/P/BQQE/4 3x230/400 50 IE3

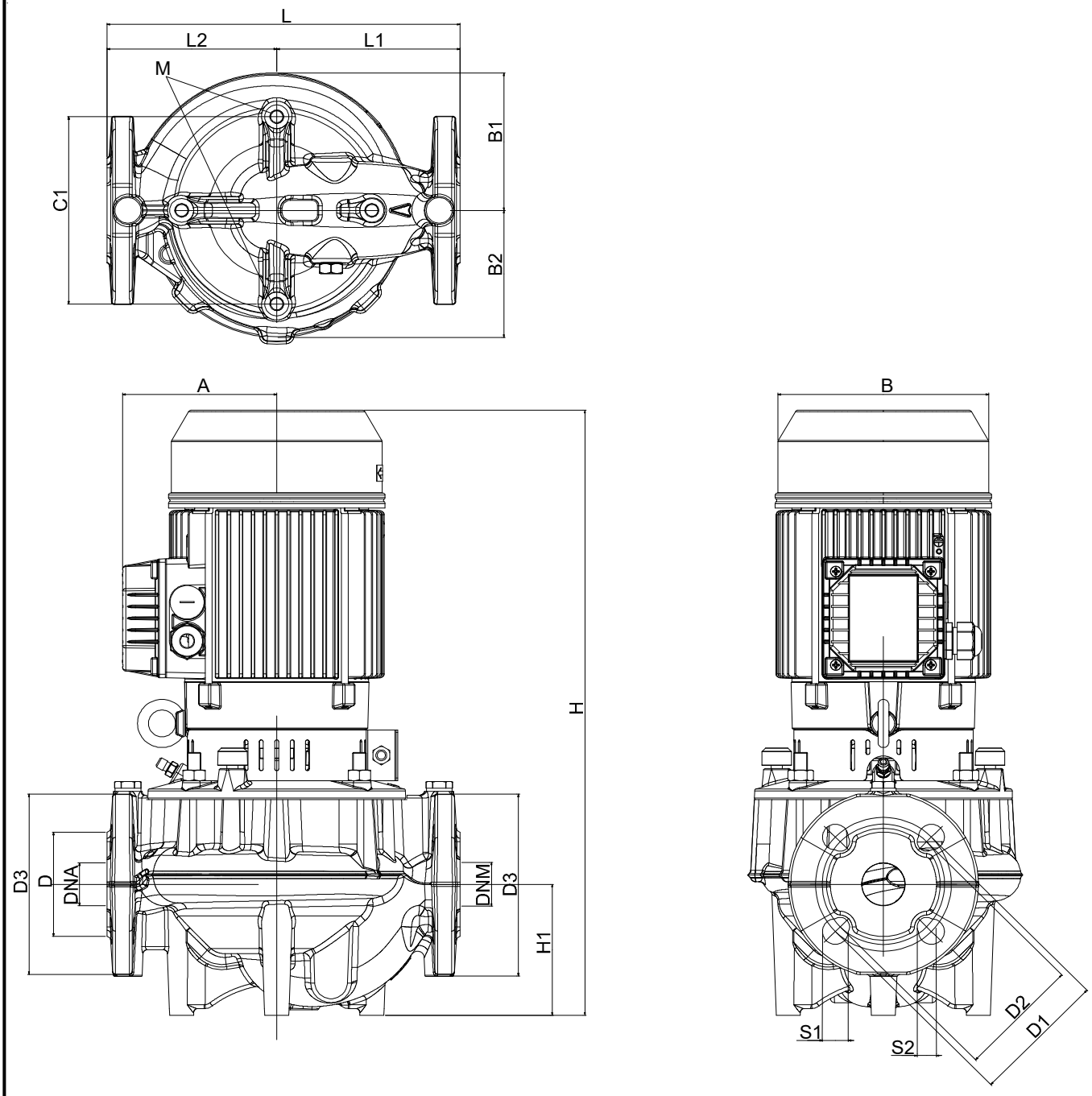

	Измерения в mm						Соединения насоса:
1	A	135	H	535			
2	B	193	H1	90			всасывании :
3	B1	130	L	320			DN 32
4	B2	125	L1	165			PN10, PN16
5	C1	180	L2	155			
6	D	80	M	10			
7	D1	100	S1	14			подачу :
8	D2	90	S2	19			DN 32
9	D3	140					PN10, PN16
10	DNA	32					
11	DNM	32					

MAIN_PROJECT_TITLE	BUSINESS_PROCESS_ID	OWNER_	ISSUE_DATE
	Untitled project 2026-09-10 16:23:05.925		**10/09/26**

DAB PUMPS имеет право делать изменения без уведомления.