# ТЕХ. ДАННЫЕ

10/09/26 Страница 1 / 3

DAB PUMPS S.p.A.
Via Marco Polo, 14 - 35035 Mestrino (PD), Italy
Tel. +39 049 5125000 - Fax +39 049 5125950
www.dabpumps.com

**Получатель**

Company
Reference
Address
Phone
Fax
E-mail

**Арт. №** **Customer pos. no.:**

60209868

Модель

CP2 32-1400/P/BQQE/0,75 3x230/400 50 IE3

## Характеристики насоса

| | |
|---|---|
| Максимальное давление | PN10, PN16 |
| Мин. темп-ра жидкости | -15 °C |
| Макс. темп-ра жидкости | 140 °C |
| Макс. наружная темп-ра | 50 °C |

## Требуемые характеристики

| | |
|---|---|
| Расход : | |
| Напор : | |
| Жидкость (%) : | |
| Температура жидкости | 20 °C |
| Плотность : | 998,3 kg/m³ |
| Кинематическая вязкость | 1,005 mm²/s |
| Давление паров | 0,00 MPa |

## Действительные характеристики

| | |
|---|---|
| Расход : | |
| Напор : | |
| NPSH : | |
| Shaft power P2 : | |
| Efficiency : | |

## Материалы/Уплотнение вала

| | |
|---|---|
| Корпус насоса | Cast iron (EN GJL 250) |
| Обойма | Cast iron (EN GJL 250) |
| Рабочего колеса | Ultrason E 2010 |
| Мех. Уплотнение | Spring AISI 316 - SiC/SiC - EPDM |
| Кольцевая прокладка | Резина EPDM |
| Вал с ротором | AISI 316 |

## Характеристики двигателя

| | | |
|---|---|---|
| Ном. Мощность P2: | 0,75 kW | |
| Частота вращения | 2.910 1/min | |
| Напряжение | 3~ 400 V | 50 Hz |
| Ном. Ток | 2 A | |
| Степень защиты | IP X5 | |

**Curve tolerance according to ISO 9906**

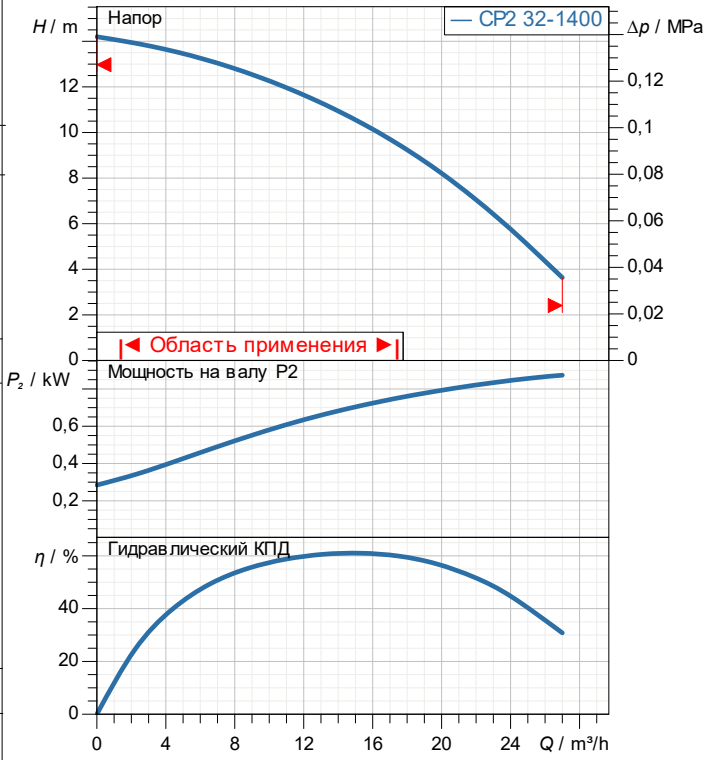


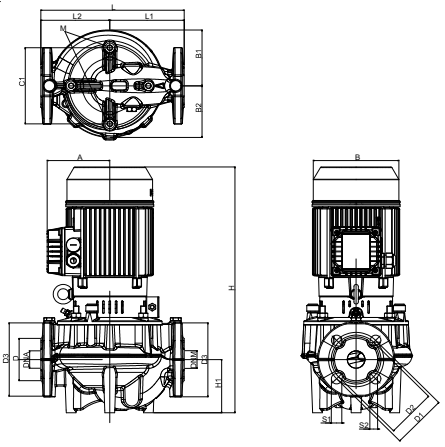

**Вес** 24,7 kg

**Размеры** mm

| | | | | | |
|---|---|---|---|---|---|
| A | 110 | D3 | 140 | M | 10 |
| B | 150 | DNA | 32 | S1 | 14 |
| B1 | 102 | DNM | 32 | S2 | 19 |
| B2 | 95 | H | 445 | | |
| C1 | 140 | H1 | 98 | | |
| D | 78 | L | 260 | | |
| D1 | 100 | L1 | 135 | | |
| D2 | 90 | L2 | 125 | | |

**Соединения насоса:**

| | | | |
|---|---|---|---|
| Вход | DN 32 | / | PN10, PN16 |
| Вых | DN 32 | / | PN10, PN16 |

DAB PUMPS имеет право делать изменения без уведомления.

# ГИДРАВЛИЧЕСКАЯ ХАРАКТЕРИСТИКА

10/09/26 Страница 2 / 3

DAB PUMPS S.p.A.
Via Marco Polo, 14 - 35035 Mestrino (PD), Italy
Tel. +39 049 5125000 - Fax +39 049 5125950
www.dabpumps.com

**Получатель**

Company
Reference
Address
Phone
Fax
E-mail

**CP2 32-1400/P/BQQE/0,75 3x230/400 50 IE3**

**Curve tolerance according to ISO 9906**

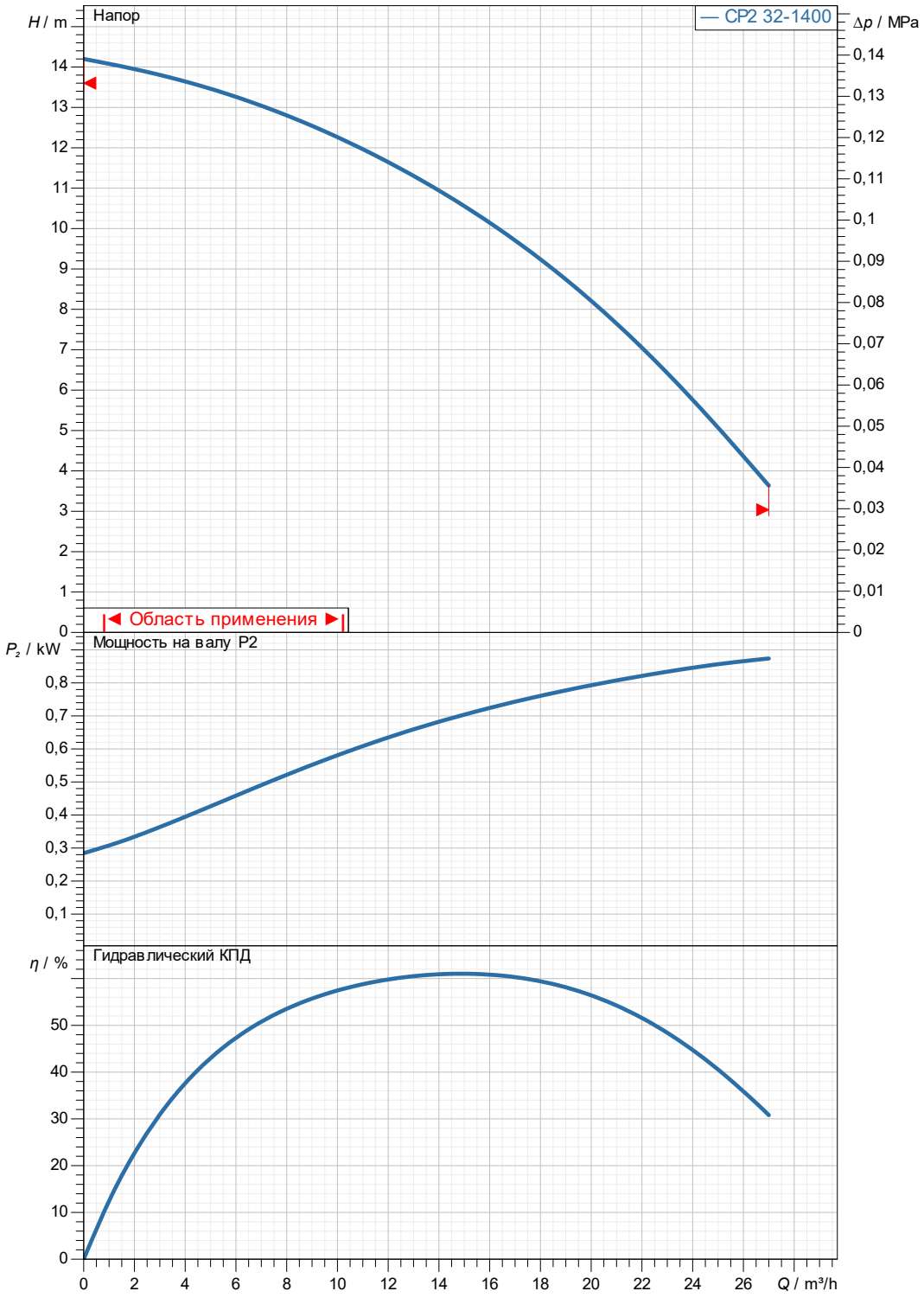


**Действительные характеристики**

| Вход | Вых | Расход : | Напор : | Частота вращения |
|---|---|---|---|---|
| DN 32<br>PN10, PN16 | DN 32<br>PN10, PN16 | | | 2.910 1/min |

| MAIN_PROJECT_TITLE | BUSINESS_PROCESS_ID | OWNER_ | ISSUE_DATE |
|---|---|---|---|
| | **Untitled project 2026-09-10 16:18:05.732** | | **10/09/26** |

DAB PUMPS имеет право делать изменения без уведомления.

DAB PUMPS S.p.A.
Via Marco Polo, 14 - 35035 Mestrino (PD), Italy
Tel. +39 049 5125000 - Fax +39 049 5125950
www.dabpumps.com


**Получатель**

Company
Reference
Address
Phone
Fax
E-mail

## CP2 32-1400/P/BQQE/0,75 3x230/400 50 IE3

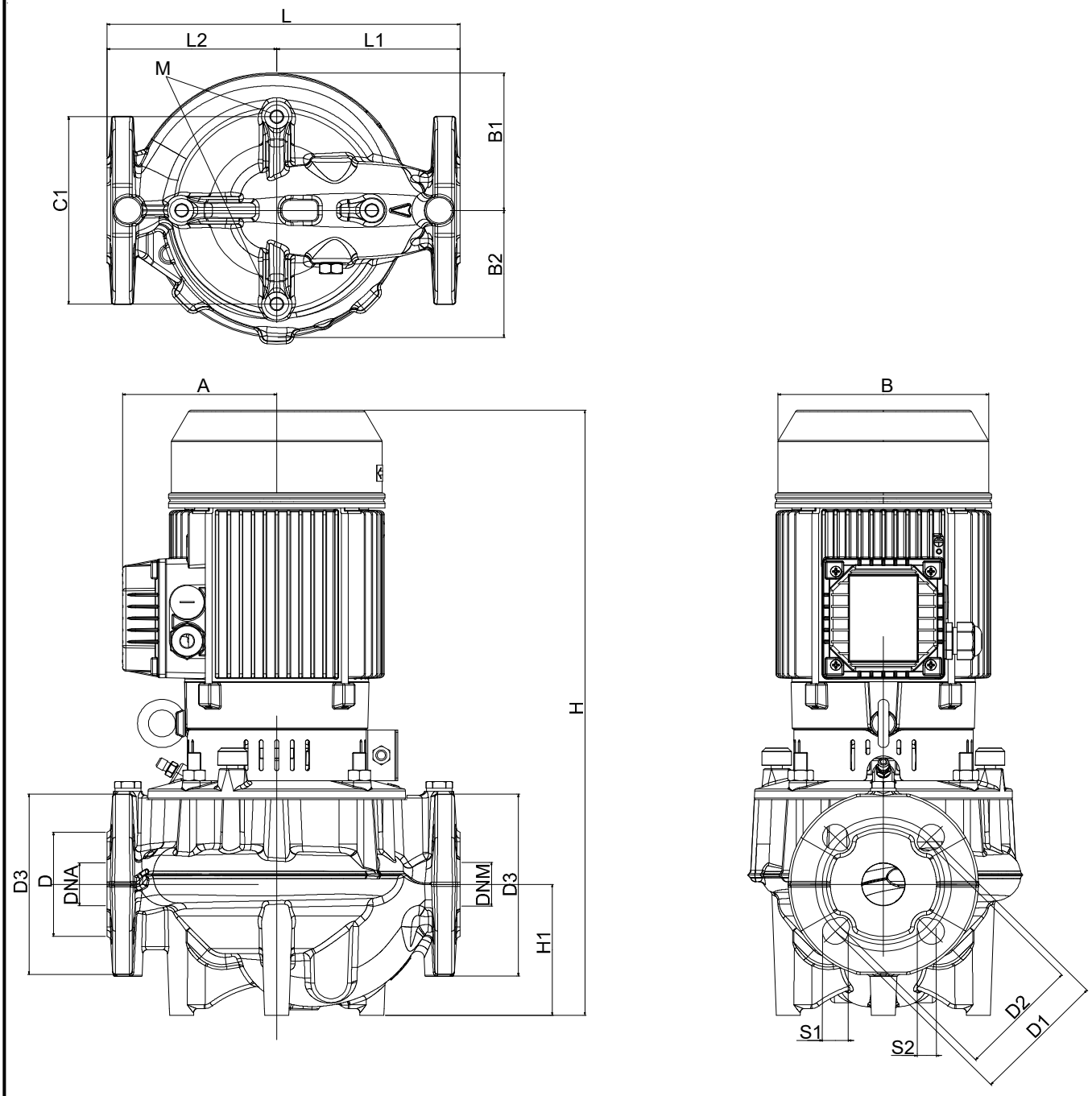


| | Измерения в mm | | | | | | Соединения насоса: |
|---|---|---|---|---|---|---|---|
| 1 | A | 110 | H | 445 | | | |
| 2 | B | 150 | H1 | 98 | | | всасывании : |
| 3 | B1 | 102 | L | 260 | | | DN 32 |
| 4 | B2 | 95 | L1 | 135 | | | PN10, PN16 |
| 5 | C1 | 140 | L2 | 125 | | | |
| 6 | D | 78 | M | 10 | | | |
| 7 | D1 | 100 | S1 | 14 | | | подачу : |
| 8 | D2 | 90 | S2 | 19 | | | DN 32 |
| 9 | D3 | 140 | | | | | PN10, PN16 |
| 10 | DNA | 32 | | | | | |
| 11 | DNM | 32 | | | | | |

| MAIN_PROJECT_TITLE | BUSINESS_PROCESS_ID | OWNER_ | ISSUE_DATE |
|---|---|---|---|
| | **Untitled project 2026-09-10 16:18:05.732** | | **10/09/26** |


DAB PUMPS имеет право делать изменения без уведомления.