ТЕХ. ДАННЫЕ

10/09/26 Страница 1 / 3

DAB PUMPS S.p.A.
Via Marco Polo, 14 - 35035 Mestrino (PD), Italy
Tel. +39 049 5125000 - Fax +39 049 5125950
www.dabpumps.com

Получатель

Company
Reference
Address
Phone
Fax
E-mail

Арт. № **Customer pos. no.:**

60215271

Модель

CM2 50-1300/A/BQQE/2,2 3x230/400 50 IE3

Характеристики насоса

Максимальное давление	PN10, PN16
Мин. темп-ра жидкости	-15 °C
Макс. темп-ра жидкости	140 °C
Макс. наружная темп-ра	50 °C

Требуемые характеристики

Расход :	
Напор :	
Жидкость (%) :	
Температура жидкости	20 °C
Плотность :	998,3 kg/m³
Кинематическая вязкость	1,005 mm²/s
Давление паров	0,00 MPa

Действительные характеристики

Расход :	
Напор :	
NPSH :	
Shaft power P2 :	
Efficiency :	

Материалы/Уплотнение вала

Корпус насоса	Cast iron (EN GJL 250)
Обойма	Cast iron (EN GJL 250)
Рабочего колеса	Cast iron (EN GJL 250)
Мех. Уплотнение	Spring AISI 316 - SiC/SiC - EPDM
Кольцевая прокладка	Резина EPDM
Вал с ротором	AISI 316

Характеристики двигателя

Ном. Мощность P2:	2,2 kW	
Частота вращения	1.450 1/min	
Напряжение	3~ 400 V	50 Hz
Ном. Ток	5 A	
Степень защиты	IPX5	

Curve tolerance according to ISO 9906

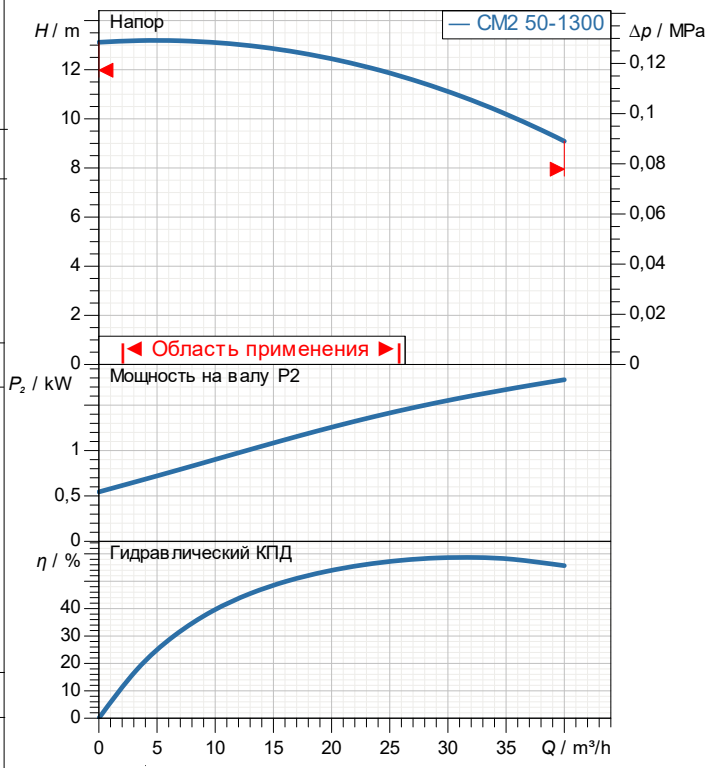

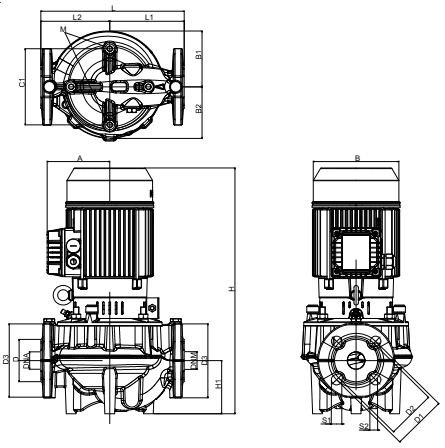

Вес 68,9 kg

Размеры mm

A	134,5	D3	165	M	10
B	187	DNA	50	S1	21,8
B1	189	DNM	50	S2	14
B2	180	H	589 else		
C1	180	H1	128,4		
D	100	L	440		
D1	125	L1	220		
D2	110	L2	220		

Соединения насоса:

Вход	DN 50 /	PN10, PN16
Вых	DN 50 /	PN10, PN16

DAB PUMPS имеет право делать изменения без уведомления.

ГИДРАВЛИЧЕСКАЯ ХАРАКТЕРИСТИКА

10/09/26 Страница 2 / 3

DAB PUMPS S.p.A.
Via Marco Polo, 14 - 35035 Mestrino (PD), Italy
Tel. +39 049 5125000 - Fax +39 049 5125950
www.dabpumps.com

Получатель

Company
Reference
Address
Phone
Fax
E-mail

CM2 50-1300/A/BQQE/2,2 3x230/400 50 IE3

Curve tolerance according to ISO 9906

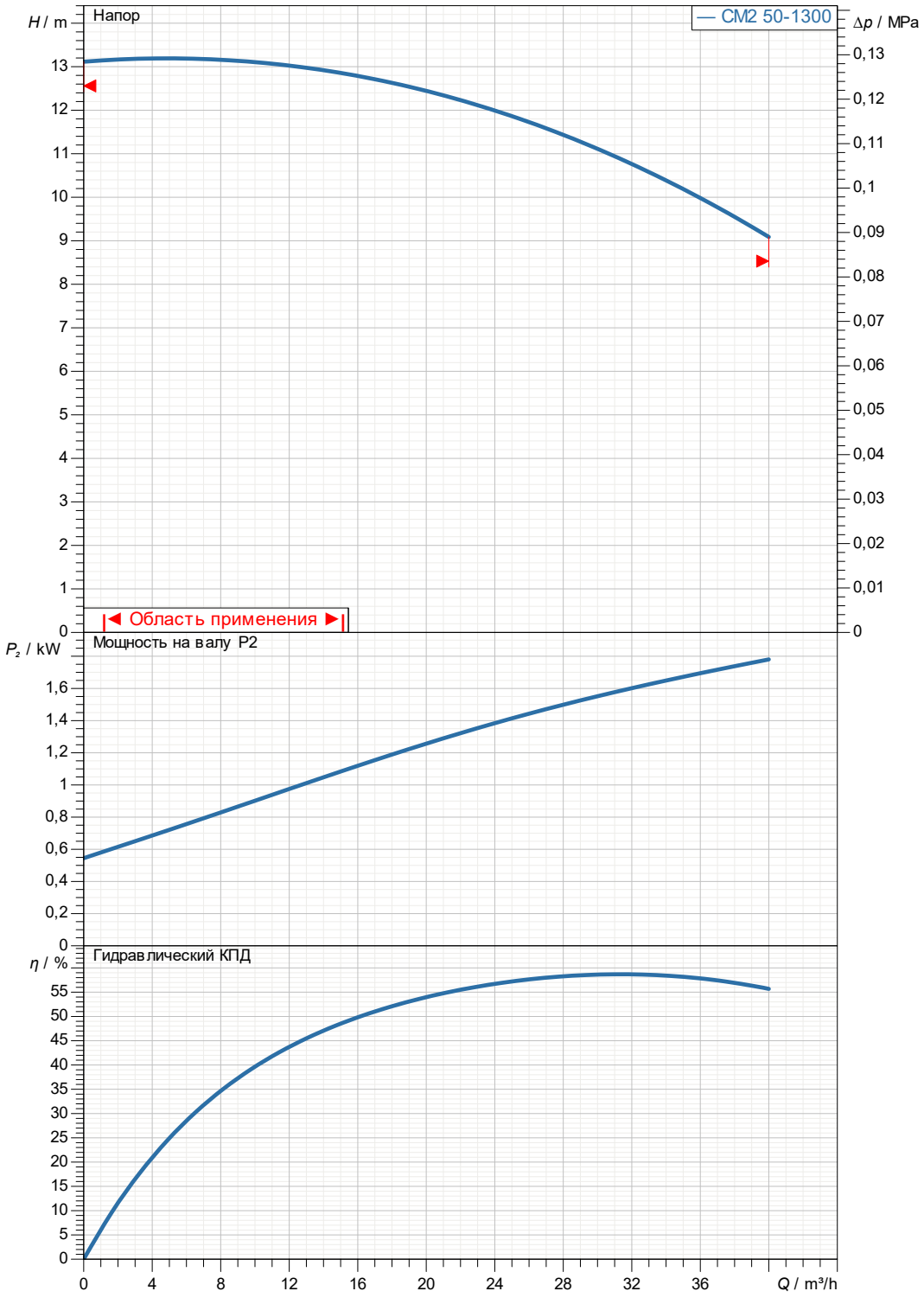

Действительные характеристики

Вход	Вых	Расход :	Напор :	Частота вращения
DN 50 PN10, PN16	DN 50 PN10, PN16			1.450 1/min

MAIN_PROJECT_TITLE	BUSINESS_PROCESS_ID	OWNER_	ISSUE_DATE
	Untitled project 2026-09-10 15:55:21.339		**10/09/26**

DAB PUMPS имеет право делать изменения без уведомления.

DAB PUMPS S.p.A.
Via Marco Polo, 14 - 35035 Mestrino (PD), Italy
Tel. +39 049 5125000 - Fax +39 049 5125950
www.dabpumps.com

Получатель

Company
Reference
Address
Phone
Fax
E-mail

CM2 50-1300/A/BQQE/2,2 3x230/400 50 IE3

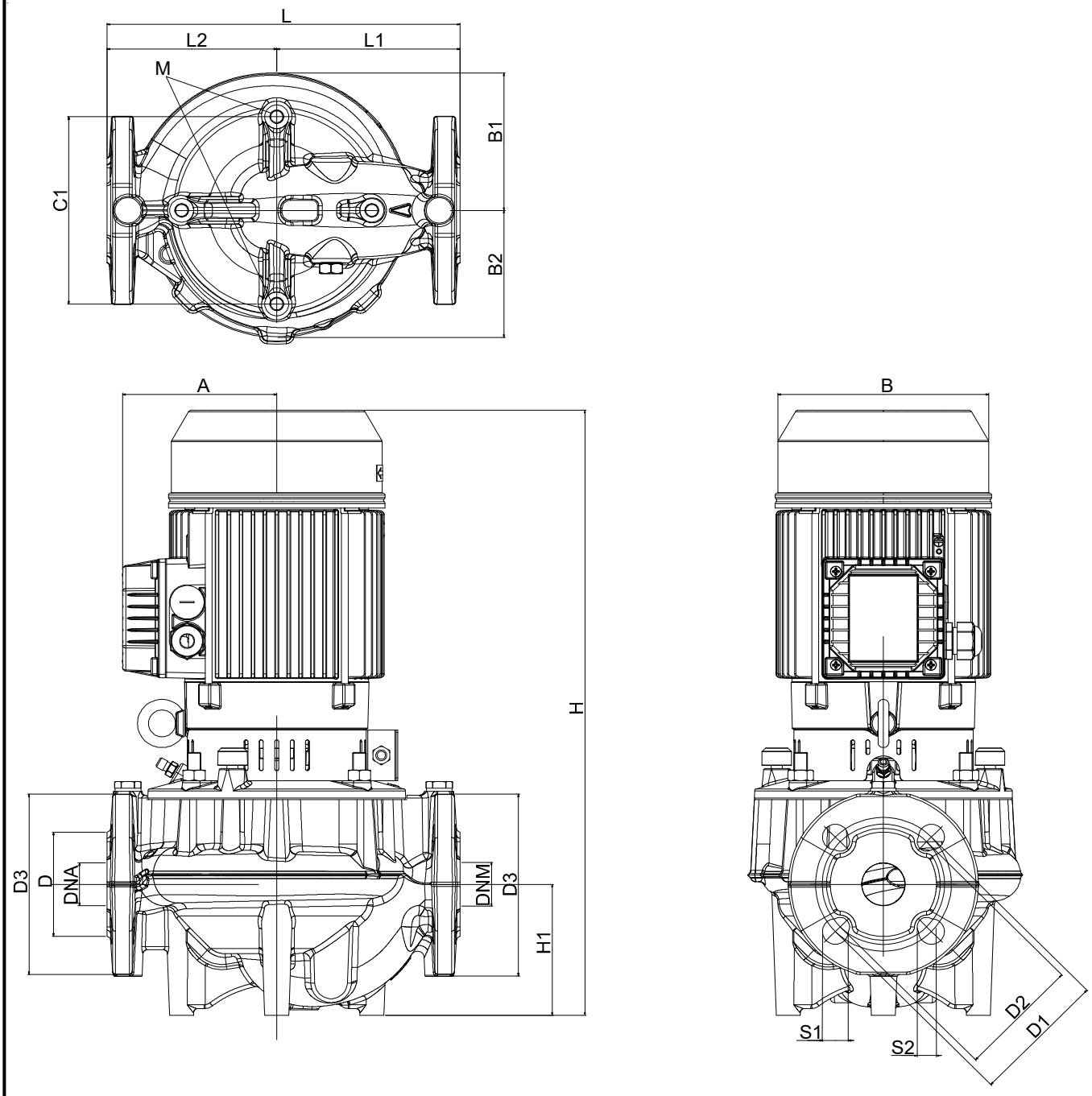

	Измерения в mm						Соединения насоса:
1	A	134,5	H	589 else			
2	B	187	H1	128,4			всасывании :
3	B1	189	L	440			DN 50
4	B2	180	L1	220			PN10, PN16
5	C1	180	L2	220			
6	D	100	M	10			
7	D1	125	S1	21,8			подачу :
8	D2	110	S2	14			DN 50
9	D3	165					PN10, PN16
10	DNA	50					
11	DNM	50					

MAIN_PROJECT_TITLE	BUSINESS_PROCESS_ID	OWNER_	ISSUE_DATE
	Untitled project 2026-09-10 15:55:21.339		**10/09/26**

DAB PUMPS имеет право делать изменения без уведомления.