ТЕХ. ДАННЫЕ

10/09/26 Страница 1 / 3

DAB PUMPS S.p.A.
Via Marco Polo, 14 - 35035 Mestrino (PD), Italy
Tel. +39 049 5125000 - Fax +39 049 5125950
www.dabpumps.com

Получатель

Company
Reference
Address
Phone
Fax
E-mail

Арт. № **Customer pos. no.:**

60213580

Модель

CP2 40-1900/P/BQQE/1,5 3x230/400 50 IE3

Характеристики насоса

Максимальное давление	PN10, PN16
Мин. темп-ра жидкости	-15 °C
Макс. темп-ра жидкости	140 °C
Макс. наружная темп-ра	50 °C

Требуемые характеристики

Расход :	
Напор :	
Жидкость (%) :	
Температура жидкости	20 °C
Плотность :	998,3 kg/m³
Кинематическая вязкость	1,005 mm²/s
Давление паров	0,00 MPa

Действительные характеристики

Расход :	
Напор :	
NPSH :	
Shaft power P2 :	
Efficiency :	

Материалы/Уплотнение вала

Корпус насоса	Cast iron (EN GJL 250)
Обойма	Cast iron (EN GJL 250)
Рабочего колеса	Ultrason E 2010
Мех. Уплотнение	Spring AISI 316 - SiC/SiC - EPDM
Кольцевая прокладка	Резина EPDM
Вал с ротором	AISI 316

Характеристики двигателя

Ном. Мощность P2:	1,5 kW	
Частота вращения	2.910 1/min	
Напряжение	3~ 400 V	50 Hz
Ном. Ток	4,5 A	
Степень защиты	IPX5	

Curve tolerance according to ISO 9906

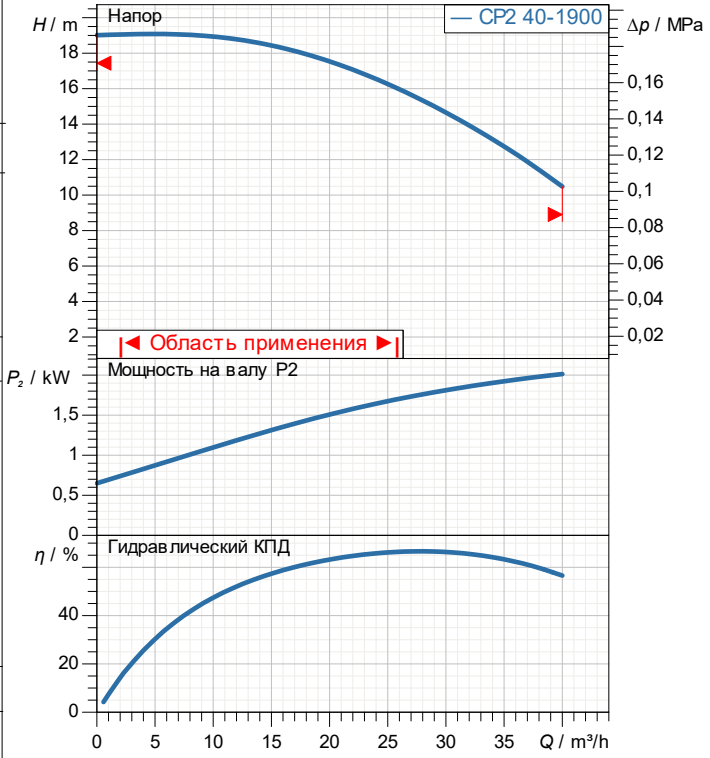

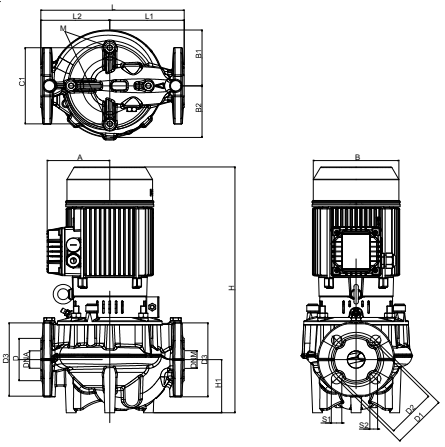

Вес 40,2 kg

Размеры mm

A	118	D3	150	M	10
B	155	DNA	40	S1	20
B1	130,6	DNM	40	S2	20
B2	130,6	H	522		
C1	180	H1	95		
D	88	L	320		
D1	110	L1	168		
D2	100	L2	152		

Соединения насоса:

Вход	DN 40 /	PN10, PN16
Вых	DN 40 /	PN10, PN16

DAB PUMPS имеет право делать изменения без уведомления.

ГИДРАВЛИЧЕСКАЯ ХАРАКТЕРИСТИКА

10/09/26 Страница 2 / 3

DAB PUMPS S.p.A.
Via Marco Polo, 14 - 35035 Mestrino (PD), Italy
Tel. +39 049 5125000 - Fax +39 049 5125950
www.dabpumps.com

Получатель

Company
Reference
Address
Phone
Fax
E-mail

CP2 40-1900/P/BQQE/1,5 3x230/400 50 IE3

Curve tolerance according to ISO 9906

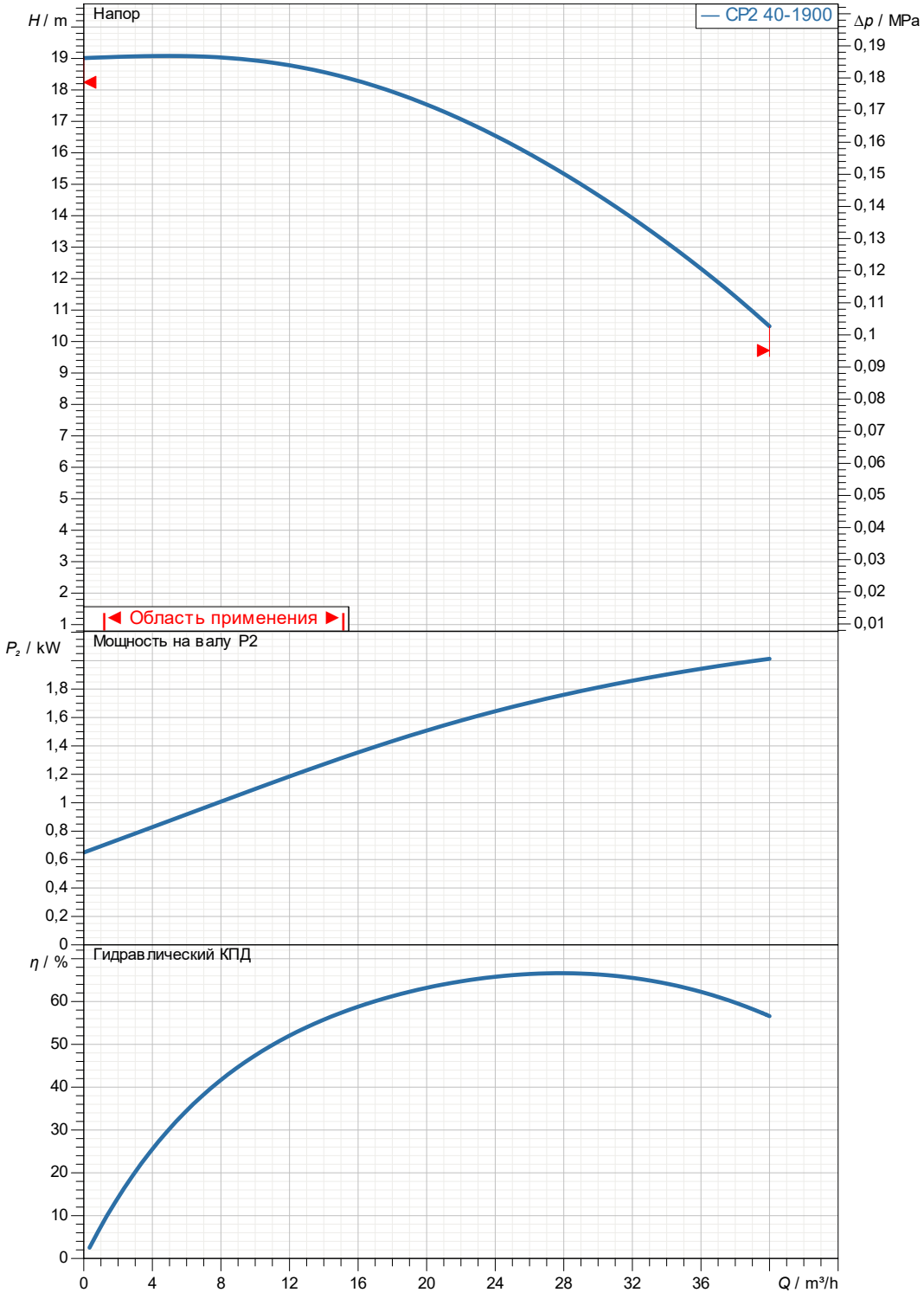

Действительные характеристики

Вход	Вых	Расход :	Напор :	Частота вращения
DN 40 PN10, PN16	DN 40 PN10, PN16			2.910 1/min

MAIN_PROJECT_TITLE	BUSINESS_PROCESS_ID	OWNER_	ISSUE_DATE
	Untitled project 2026-09-10 16:33:08.082		**10/09/26**

DAB PUMPS имеет право делать изменения без уведомления.

ГАБАРИТНЫЕ РАЗМЕРЫ

10/09/26 Страница 3 / 3

DAB PUMPS S.p.A.
Via Marco Polo, 14 - 35035 Mestrino (PD), Italy
Tel. +39 049 5125000 - Fax +39 049 5125950
www.dabpumps.com

Получатель

Company
Reference
Address
Phone
Fax
E-mail

CP2 40-1900/P/BQQE/1,5 3x230/400 50 IE3

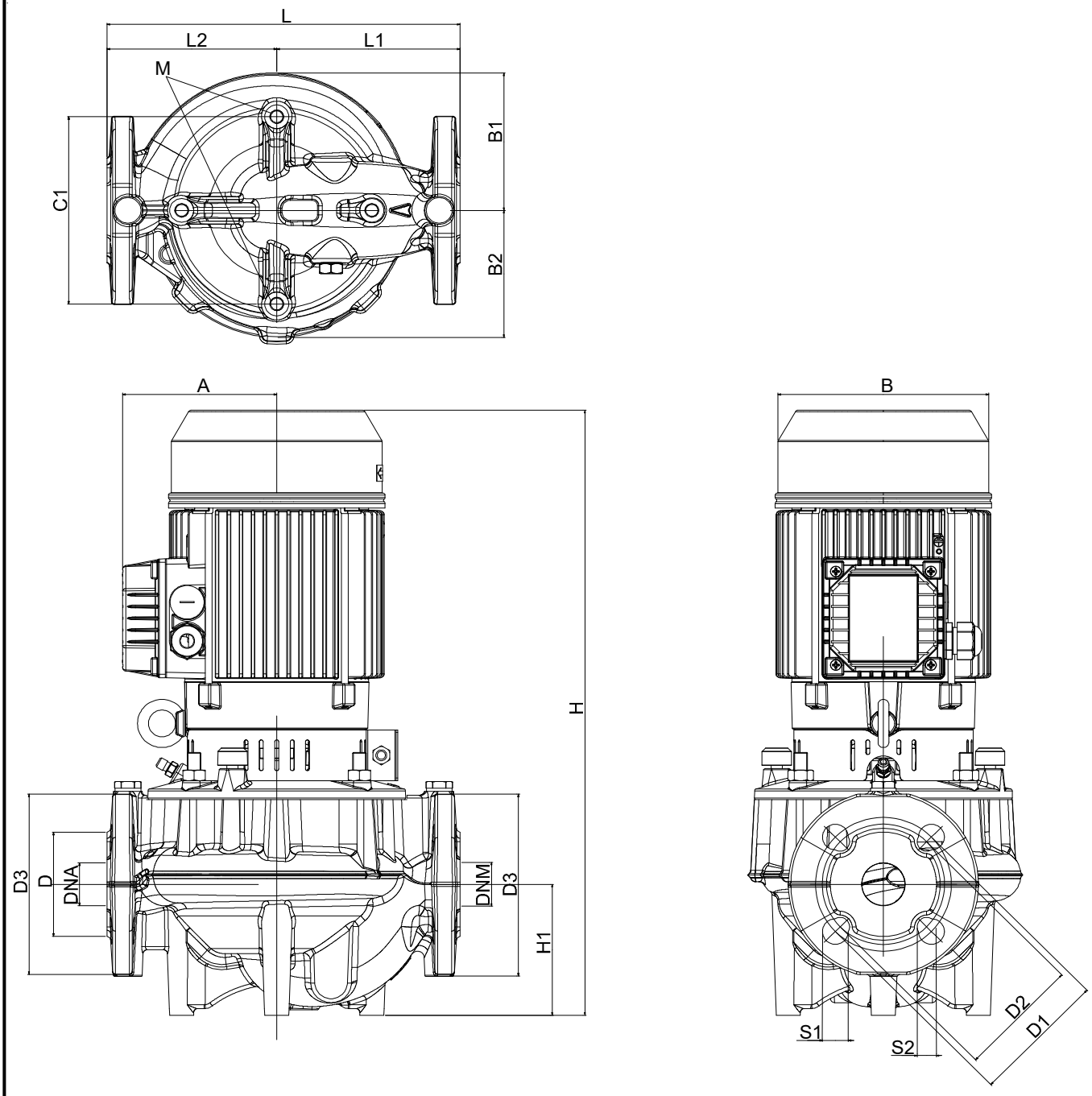

	Измерения в mm						Соединения насоса:
1	A	118	H	522			
2	B	155	H1	95			всасывании :
3	B1	130,6	L	320			DN 40
4	B2	130,6	L1	168			PN10, PN16
5	C1	180	L2	152			
6	D	88	M	10			
7	D1	110	S1	20			подачу :
8	D2	100	S2	20			DN 40
9	D3	150					PN10, PN16
10	DNA	40					
11	DNM	40					

MAIN_PROJECT_TITLE	BUSINESS_PROCESS_ID	OWNER_	ISSUE_DATE
	Untitled project 2026-09-10 16:33:08.082		**10/09/26**

DAB PUMPS имеет право делать изменения без уведомления.